Schnitt A-A

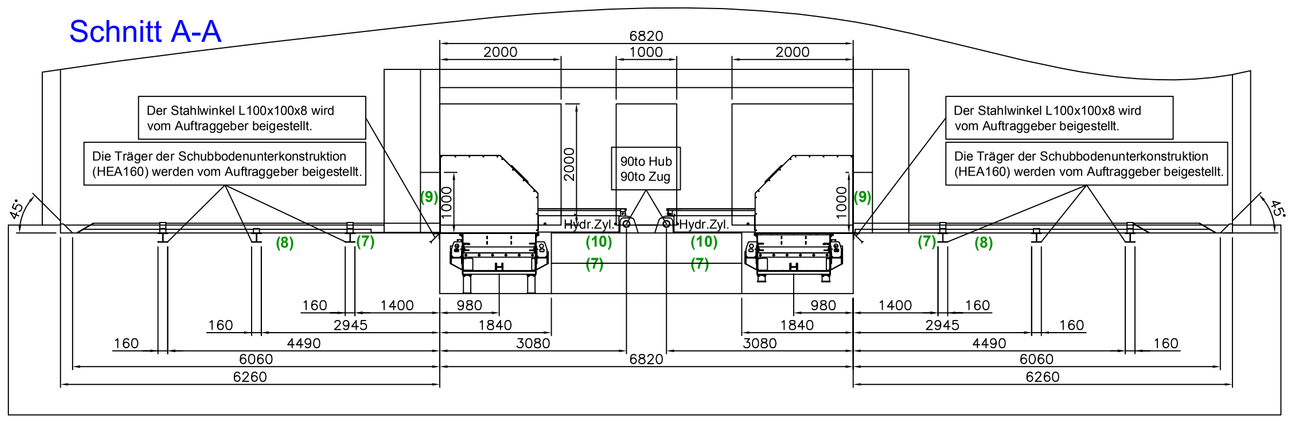

Detail Schubbodenkeil (schematische Darstellung)

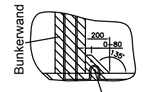

Baustatische Berechnungen unter Berücksichtigung der angegebenen Kräfte sind vom Auftraggeber zu erbringen.

Der Betonkeil muss mit der Bewehrung der Bodenplatte verbunden werden.

Detail Stahlwinkel zwischen Brennstofflagerraum und Schubbodenhydraulikraum (schematische Darstellung)

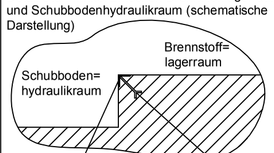

Der Stahlwinkel dient als Kantenschutz und Montagehilfe

Stahlwinkel L100x100x8 mit aufgeschweißten Betonhalterungen

Empfehlung von Binder: Podest (bauseits) (nicht im Lieferumfang von Binder)

Empfehlung von Binder: Podest (bauseits) (nicht im Lieferumfang von Binder)

Empfehlung von Binder: Podest (bauseits) (nicht im Lieferumfang von Binder)

Empfehlung von Binder: Podest (bauseits) (nicht im Lieferumfang von Binder)

Schnitt B-B, Darstellung vom AKKF

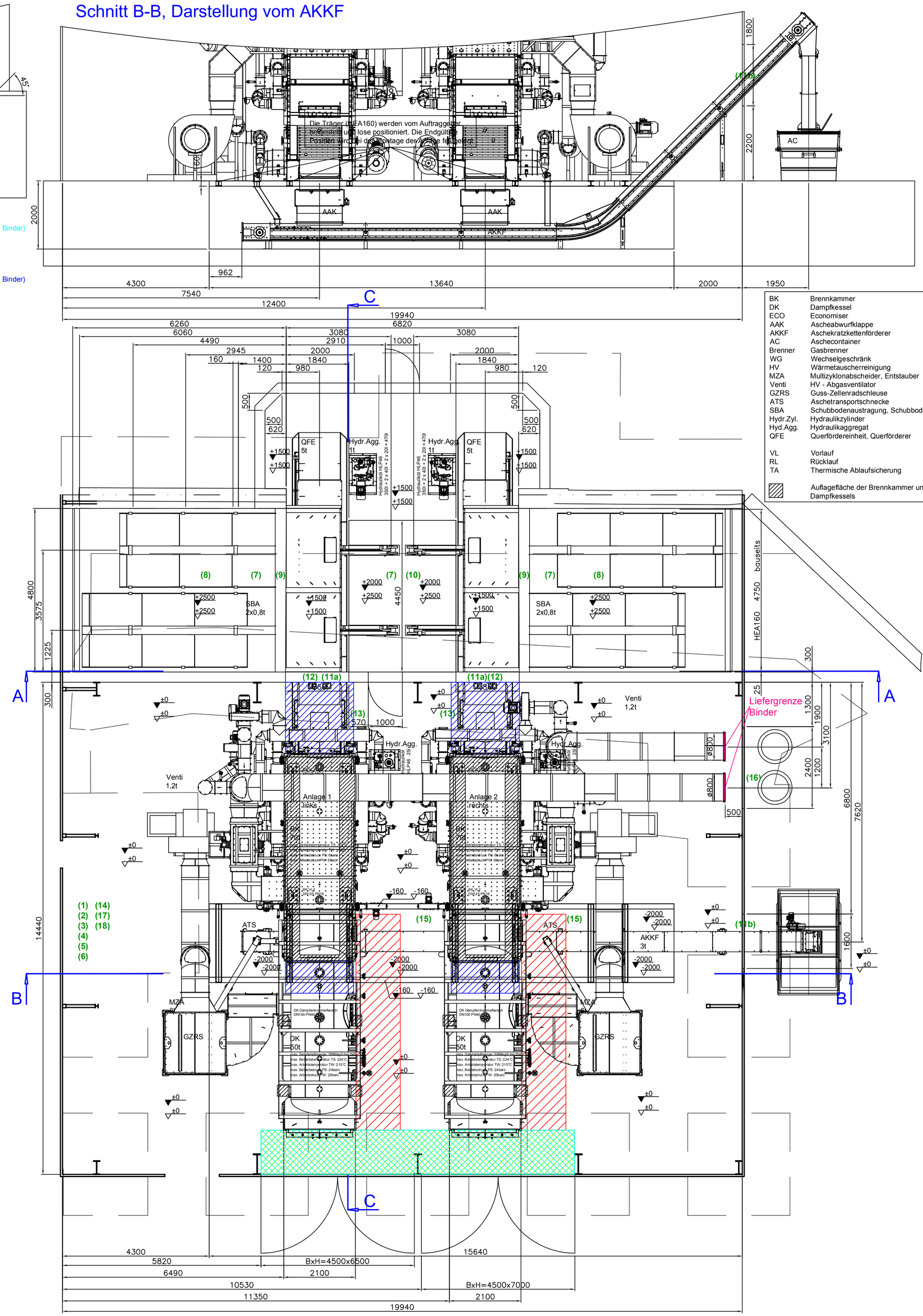

BK	Brennkammer
DK	Dampfkessel
ECO	Economiser
AAK	Ascheabwurfklappe
AKKF	Aschekratzkettenförderer
AC	Aschecontainer
Brenner	Gasbrenner
WG	Wechselgeschränk
HV	Wärmetauscherreinigung
MZA	Multizyklonabscheider, Entstauber
Venti	HV - Abgasventilator
GZRS	Guss-Zellenradschleuse
ATS	Aschetransportschnecke
SBA	Schubbodenaustragung, Schubbodengitter
Hydr.Zyl.	Hydraulikzylinder
Hyd.Agg.	Hydraulikaggregat
QFE	Querförderereinheit, Querförderer
VL	Vorlauf
RL	Rücklauf
TA	Thermische Ablaufsicherung
	Auflagefläche der Brennkammer und des Dampfkessels

Schnitt C-C

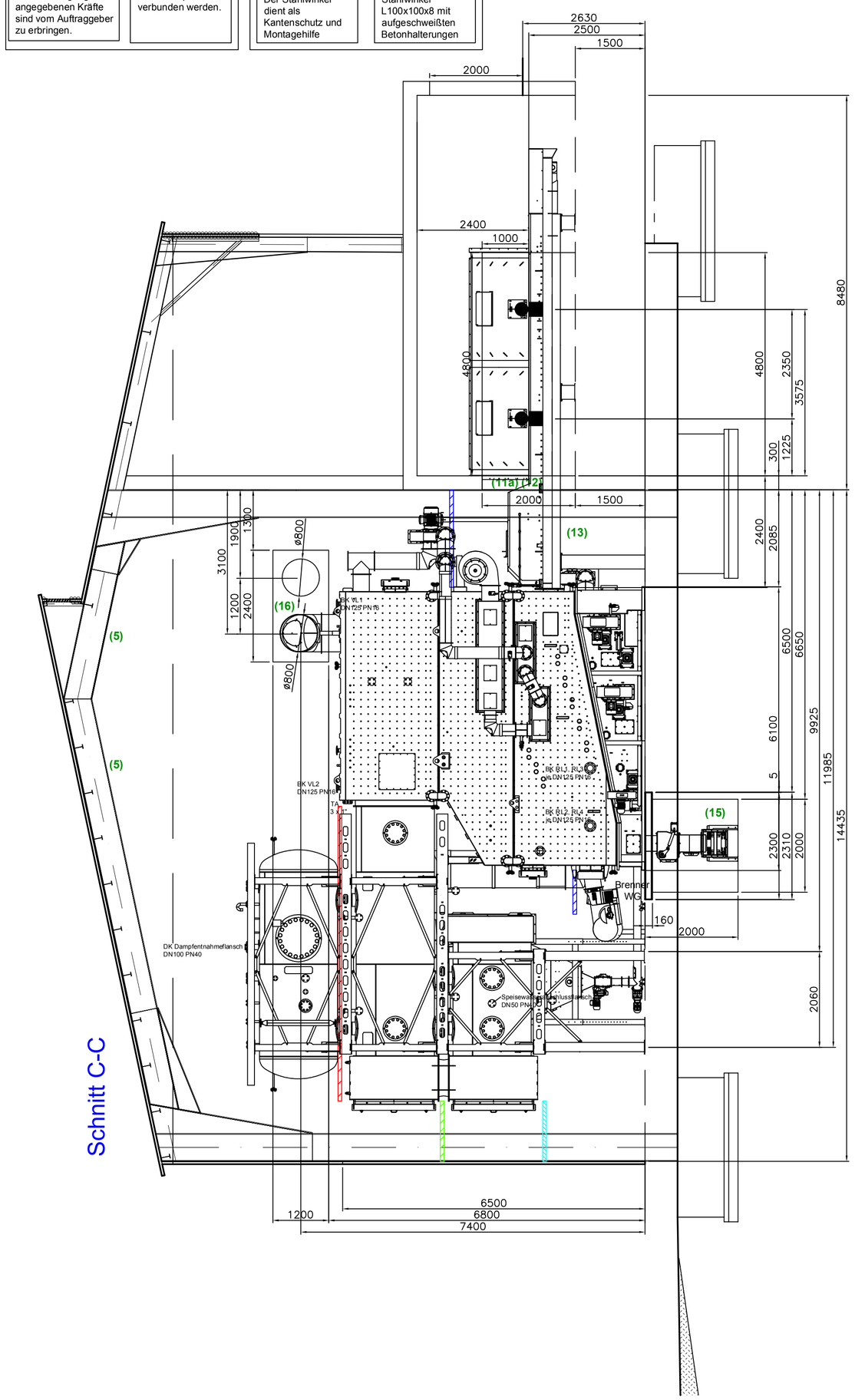

(1) Zu- und Abluft im Heizraum:
Die Firma BINDER empfiehlt für die Heizraumbelüftung ein Minimum von 5cm² pro kW Feuerungsleistung an tiefster und höchster Stelle, beide ins Freie führend, vorzusehen. (Es ist erforderlich mit der örtlichen Behörde z.B.: Kaminfeger noch Rücksprache zu halten)
(1) BINDER recommends a minimum of 5cm² per kW-boiler combustion capacity to be allowed for combustion air ventilation. The customer has to confirm this minimum applicable requirement with local authority.

(2) Es müssen die erforderlichen und gültigen Sicherheitseinrichtungen (in Österreich z.B. laut TRVB-H118…) vorhanden sein.
Ist eine HLE (händisch auszulösende Löscheinrichtung) erforderlich, muss diese bauseits errichtet werden.
(2) All safety equipment must be available according to local regulations (e.g. in Austria acc. to TRVB-H118). If a Manual Douse System is required this needs to be installed prior to boiler installation by others.

(3) Für die Aufstellung von Dampfkesselanlagen der Gruppe IV muss in Österreich die EN12952-8, EN12952-9 sowie die ABDV eingehalten werden. In anderen Ländern sind die länderspezifischen Normen/Verordnungen einzuhalten. Weiters ist ein selbststartendes Notstromaggregat (oder eigene Notstromversorgungsschiene) für den Betrieb der Speisewasserpumpen bei Stromausfall erforderlich. Der Speisewasserbehälter muss sich oberhalb der Speisewasserpumpen befinden (Vordruck für Pumpe ist herstellerspezifisch).
(3) EN12952-8, EN12952-9 and the ABDV must be complied with in Austria for the installation of steam boilers of group IV. In other countries, national standards/regulations must be observed. Furthermore, a self-starting emergency power unit (or its own emergency power supply rail) is required for the operation of the feedwater pumps in case of a power failure. The feedwater tank must be located above the feedwater pumps (pre-pressure for the pump is manufacturer-specific).

(4) Die Einbringung aller Anlagenkomponenten muss gewährleistet sein.
(4) The transport of all boiler components into the boiler room must be possible.

(5) Die Einbringung der Anlageenteile erfolgt von Oben. Das Dach darf erst nach Einbringung der Anlageenteile erstellt werden.
(5) Installation of boiler components is through the roof, which must not be erected prior to boiler installation.

(6) Die Zugänglichkeit und Wartung aller Anlagenkomponenten muss gewährleistet sein.
(6) Access for service and maintenance is required for all plant components.

(7) Im Bunker müssen die Träger unter dem Schubboden (HEA160) mit der Bewehrung der Grundbetonschicht und der Bewehrung der zweiten Betonschicht verbunden sein! Die Hydraulikzylinderaufnahme muss in die Bewehrung miteingebunden werden!
Auftretende Kräfte in diesen Bereichen:
Hydraulischer Zylinder Schub- und Zugkraft 900kN
Diese Kräfte wirken auch auf die Bunkerwände!
(7) The traverse beams within the fuel store (e.g. HEA160) as well as the walking floor anchors need to be connected to the base layer and top layer of reinforced concrete.
Hydr. ram traction and thrust … 900kN
These forces also apply to the fuel store walls.

(8) Die Auflagefläche der Schubbodenaustragung muss in einer Ebene liegen und darf eine maximale Höhenabweichung von +/- 1mm nicht überschreiten.
(8) Minimum level difference of fuel store floor is +/-1mm.

(9) Der Mauerdurchbruch für die Schubbodenaustragung beträgt BxH=4800x1000mm
(9) An opening of 4800x1000mm (WxH) in front of the walking floor is required.

(10) Der 2.Bauabschnitt im Hydraulikraum erfolgt erst nach der Einbringung und Positionierung der Halterungen f.d. Hydraulikzylinder. (Freigabe durch Monteur)
(10) The 2nd phase of construction of the fuel store must not start prior to finishing positioning the anchors of the hydr. rams (clearance by installing engineer).

(11a) Für die Wanddurchführung (QFE) ist eine Mindestöffnung von BxH=1860x2000mm erforderlich.
(11a) The QFE, requires a minimum installation opening of 1860x2000mm (WxH)

(11b) Für die Wanddurchführung (AKKF) ist eine Mindestöffnung von BxH=1600x1800mm erforderlich.
(11b) The AKKF, requires a minimum installation opening of 1600x1800mm (WxH)

(12) Alle Mauerdurchbrüche sind vom Auftraggeber nach den örtlich geltenden Vorschriften (z.B. feuerfest F90) zu verschließen!
(12) All openings need to be sealed by the client according to the local regulations. (e.g. fireproof F90)

(13) Die Löschwasserleitung für die Löschwassereinrichtung beim Kesseleinschubsystem muss am Ortswassernetz angeschlossen werden! Diese ist mit einem Drucküberwachungssensor (mit digitalem Schaltkontakt) auszustatten.
(13) In accordance with local regulations MCWS needs to be provided for the hydr. fuel feed douse systems. This needs supervision with a digital sensor providing a digital signal.

(14) Sämtliche Begehungen und/oder Absturzsicherungen werden vom Auftraggeber erstellt.
(14) All access gantries and/or fall protections to be supplied by client.

(15) In unbelüfteten Bodenvertiefungen/Schächten müssen vom Auftraggeber Kohlenmonoxid-Melder installiert werden!
(15) The customer must install carbon monoxide detectors in unventilated floor wells / shafts

(16) Für die Rauchrohrdurchführung ist eine Mindestöffnung von BxH=2400x1200mm erforderlich.
(16) Exhaust gas piping requires a minimum opening of WxH=2400x1200mm

(17) Baustatische Berechnungen unter Berücksichtigung der angegebenen Kräfte sind vom Auftraggeber zu erbringen.
(17) All structural engineering taking in account specified forces by client.

(18) Temperaturen zwischen 20°C und 25°C werden für den Schaltschrankraum empfohlen.
(18) Temperatures between 20°C and 25°C are recommended for the control cabinet room.

Es dürfen vor Montageende der Fa. BINDER bauseits auf den Wänden und am Boden keine Fliesarbeiten durchgeführt werden, da die Fa. BINDER für entstandene Schäden nicht haftet! Die Maßangaben für die Kesselpositionierung sind als Zirkaangaben anzusehen, daher dürfen vor der Kesselmontage keine Elektro- und Wasserinstallationen durchgeführt werden!

Der Auftraggeber bestätigt mit der Unterfertigung dieser Anlage die grundsätzliche Aufstellung der Feuerung und der Anlagenkomponenten unter Berücksichtigung aller vorhandenen Gegebenheiten.
Die Planung entspricht den möglichen Wünschen des Auftraggebers, den Absprachen mit dem Außendienst und den neuesten Erkenntnissen aller am Projekt Beteiligten. Der Auftraggeber übernimmt mit seiner Unterfertigung keine Haftung für die spätere Funktionstüchtigkeit der Gesamtanlage.

Die örtlichen Brandschutzbestimmungen hinsichtlich des Brennstofflagerraumes sind vom Auftraggeber einzuhalten. Erforderliche Brandschutzmaßnahmen bezüglich des Bauobjektes (z.B.: Brennstofflagerraum, usw.) sind nicht in unserem Lieferumfang enthalten.

erster Bauabschnitt = Sauberkeitsschicht

zweiter Bauabschnitt = Endniveau

Bauabschnitt 1: Vor dem Einbau der Schubbodenaustragung

Bauabschnitt 2: Nach dem Einbau der Schubbodenaustragung

Schubbodenunterkonstruktion (schematische Darstellung)

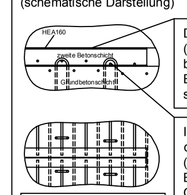

Die Träger (HEA160) müssen bündig mit der Betonoberkante sein.

Im Bunker müssen die Träger (HEA160) mit der Bewehrung der Grundbetonschicht und der Bewehrung der zweiten Betonschicht verbunden sein!

Baustatische Berechnungen unter Berücksichtigung der angegebenen Kräfte sind vom Auftraggeber zu erbringen.

Unterschrift vom Auftraggeber:_____

All regulations, standards and fire prevention regulations of the relevant competent authority must be observed!

all previous versions are invalid and will be replaced by this version

Energy from Biomass
Member of EVN Group

Binder Energietechnik GmbH
A-6572 Bärnbach, Mitterdorferstraße 5
Tel.: +43 3142 22544 office@binder-gmbh.at

layout type: layout proposal
A0
project: Kolibamilk
drawing number: V11_Kolibamilk-1

date	06.04.2018
name	Eal
scale	1:50